Instrukcja użytkowania

HOME DELUXE
WIR MACHEN ZUHAUSE

Stół ogrodowy VERANO

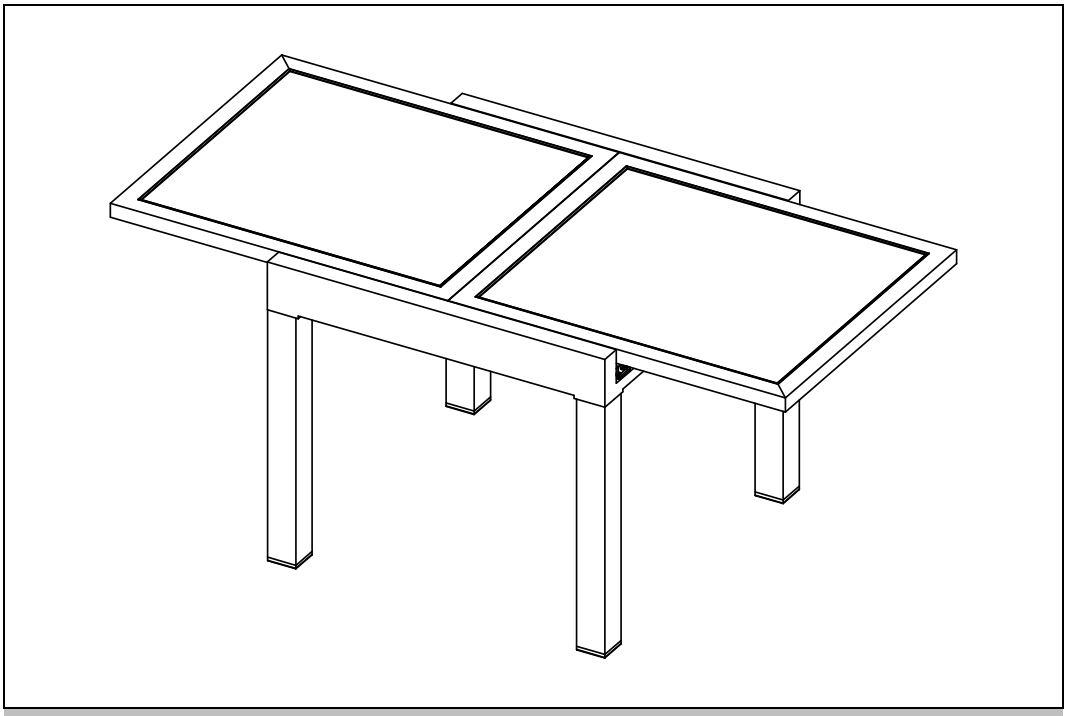

Oryginalna instrukcja obsługi

Zaprojektowany w Niemczech

WAŻNE:
ZACHOWAĆ NA PRZYSZŁOŚĆ.
PRZECZYTAĆ UWAŻNIE!

Spis treści

1. Informacje ogólne ... 3
1.1. Przegląd produktów ... 3
1.2. Informacje ogólne ... 3
1.3. Informacje dotyczące gwarancji ... 3
2. Informacje dotyczące instrukcji obsługi ... 4
2.1. Dostępność instrukcji obsługi ... 4
2.2. Informacje na temat tłumaczenia ... 4
2.3. Grupy docelowe instrukcji obsługi ... 4
2.4. Informacje na temat tłumaczenia ... 4
2.5. Objaśnienie symboli ... 4
2.6. Ogólne informacje na temat instrukcji obsługi ... 4
2.7. Użytkowanie zgodne z przeznaczeniem ... 5
2.8. Ogólne instrukcje bezpieczeństwa ... 5
3. Cechy produktu ... 6
3.1. Specyfikacje techniczne ... 6
4. Zakres dostawy ... 6
5. Instalacja i obsługa ... 7
5.1. Instrukcje bezpieczeństwa ... 7
5.2. Struktura produktu ... 7
6. Użytkowanie produktu ... 8
6.1. Instrukcje bezpieczeństwa ... 8
6.2. Pierwsze uruchomienie ... 9
6.3. Działanie ... 9
6.4. Lokalizacja pamięci masowej ... 9
7. Rozwiązywanie problemów ... 10
8. Konserwacja i pielęgnacja ... 10

9. Demontaż 10
9.1. Instrukcje bezpieczeństwa 10
10. Utylizacja 10

Szanowny kliencie,

Dziękujemy za wybranie produktu firmy **Home Deluxe GmbH**. Mamy nadzieję, że nowy stół ogrodowy VERANO przypadnie Ci do gustu.

Instrukcja obsługi pomoże w montażu, uruchomieniu, obsłudze i konserwacji produktu. Instrukcję obsługi i instrukcje bezpieczeństwa należy przeczytać uważnie i w całości. Przestrzeganie tych instrukcji pozwoli uniknąć zagrożeń.

1. Informacje ogólne

1.1. Przegląd produktu

Model:

Stół ogrodowy VERANO	|	ID artykułu: 16942	|	ID wariantu: 31791
Grupa siedzisk ogrodowych VERANO MADERA	|	ID artykułu: 19396	|	Wariant- ID: 40173

1.2. Informacje ogólne

Aby spełnić nasze roszczenia, stale poprawiamy jakość, upraszczamy montaż i obsługę oraz dostosowujemy produkty do wymagań klientów. W związku z tymi zmianami aktualną wersję instrukcji obsługi można znaleźć na naszej stronie internetowej.

Termin "produkt" jest używany w instrukcjach użytkowania dla "stołu ogrodowego VERANO" i "ogrodowej grupy wypoczynkowej VERANO MADERA".

1.3. Gwarancja

Ustawowa odpowiedzialność za wady i prawa gwarancyjne obowiązują od daty zakupu.
Home Deluxe GmbH nie ponosi odpowiedzialności za szkody spowodowane nieprzestrzeganiem instrukcji obsługi. Reklamacje wynikające z niewłaściwej instalacji lub użytkowania nie są objęte gwarancją. W przypadku wad produktu prosimy o pisemny kontakt z naszym działem obsługi klienta za pomocą formularza kontaktowego na naszej stronie internetowej, podając nazwę produktu, numer seryjny i zdjęcie tabliczki znamionowej:

Home Deluxe GmbH
Schanzeweg 2
32312 Lübbecke
Lübbecke, Niemcy
Tel: +49 (0)5743 6181-0
www.home-deluxe-gmbh.de

W przypadku dalszych pytań prosimy o kontakt z naszym działem obsługi klienta za pośrednictwem formularza kontaktowego.

2. Informacje na temat instrukcji obsługi

2.1. Dostępność instrukcji obsługi

Instrukcja obsługi jest częścią produktu i powinna być przechowywana w komplecie i w bezpośrednim sąsiedztwie produktu.

2.2. Informacje na temat tłumaczenia

Oryginalna instrukcja obsługi została napisana w języku niemieckim. Każdy inny dostępny język jest tłumaczeniem wersji niemieckiej.

2.3. Grupy docelowe instrukcji użytkowania

Instrukcja użytkowania musi zostać przeczytana i przestrzegana przez każdą osobę zaangażowaną w jedną z poniższych czynności lub zastosowań:

- Rozpakowywanie
- Montaż / instalacja
- Uruchomienie / obsługa
- Konserwacja / testowanie / pielęgnacja
- Rozwiązywanie problemów / naprawa
- Utylizacja

2.4. Informacje dotyczące tłumaczenia

Oryginalna instrukcja obsługi została napisana w języku niemieckim. Każdy inny dostępny język jest tłumaczeniem wersji niemieckiej.

2.5. Objaśnienie symboli

Symbol	Objaśnienie symbolu
	**OSTRZEŻENIE** Ten symbol wskazuje na możliwe zagrożenia, które mogą prowadzić do śmierci lub poważnych obrażeń. Przed wykonaniem odpowiedniego kroku instalacji lub zastosowania należy zapoznać się z odpowiednią uwagą.
	**INFORMACJA** Ten symbol zawiera ważne informacje i wskazuje na uszkodzenia materiału. Należy ich przestrzegać przed wykonaniem odpowiedniego kroku instalacji lub zastosowania, aby zrozumieć problemy i uniknąć uszkodzeń.
	**Przeczytaj instrukcję obsługi** Symbol wskazuje, że przed montażem/instalacją i/lub uruchomieniem urządzenia należy uważnie przeczytać instrukcję obsługi.

2.6. Ogólne informacje dotyczące instrukcji obsługi

Instrukcja obsługi dotyczy stołu ogrodowego VERANO i ogrodowej grupy wypoczynkowej VERANO MADERA. Zawiera ona ważne informacje dotyczące montażu, obsługi, konserwacji i czyszczenia. Przed przystąpieniem do użytkowania produktu należy dokładnie zapoznać się z instrukcją obsługi, a w szczególności ze wskazówkami dotyczącymi bezpieczeństwa; instrukcję obsługi należy przechowywać w bezpiecznym miejscu. Produkt należy użytkować wyłącznie w sposób opisany w niniejszej instrukcji obsługi, aby zapobiec przypadkowym obrażeniom lub uszkodzeniom. W przypadku przekazania produktu osobie trzeciej należy również przekazać niniejszą instrukcję obsługi.

2.7. Użytkowanie zgodne z przeznaczeniem

Produkt jest wysokiej jakości, trwały i przeznaczony lub odpowiedni wyłącznie do użytku prywatnego w rozsądnym i zwyczajowym zakresie. Ponadto nasz produkt **nie jest** przeznaczony do użytku komercyjnego. Użytkowanie komercyjne jest dozwolone wyłącznie za pisemną zgodą Home Deluxe GmbH.
Produkt jest przeznaczony jako stół ogrodowy.
Produkt należy użytkować wyłącznie w sposób opisany w niniejszej instrukcji obsługi. Każde inne użycie jest uważane za niewłaściwe i może skutkować uszkodzeniem mienia lub obrażeniami ciała. Producent nie ponosi odpowiedzialności za szkody spowodowane niewłaściwym lub nieprawidłowym użytkowaniem.

2.8. Ogólne instrukcje bezpieczeństwa

Ogólne ostrzeżenia o zagrożeniach



- Produkt należy instalować **wyłącznie** wtedy, gdy dostarczony zestaw jest kompletny i w nienagannym stanie.
- Należy upewnić się, że wszystkie części są nieuszkodzone i prawidłowo zmontowane. W przypadku nieprawidłowego montażu istnieje ryzyko obrażeń. Uszkodzone części mogą mieć wpływ na bezpieczeństwo i działanie.
- Produkt należy montować wyłącznie na bezpiecznej, równej i twardej powierzchni.
- Nie wprowadzać żadnych zmian w produkcie
- Regularnie sprawdzać zamocowanie.

Niebezpieczeństwo dla dzieci



- Dzieci należy trzymać z dala od materiałów opakowaniowych. Istnieje ryzyko uduszenia!
- Podczas montażu produktu dzieci nie mogą przebywać w miejscu montażu. Zakres dostawy zawiera małe części, które mogą zostać połknięte lub spowodować poważne obrażenia.
- **Ryzyko przewrócenia!** Produkt nie jest zabawką dla dzieci, ścianką wspinaczkową ani sprzętem sportowym. Przy jednostronnym obciążeniu produkt może się przewrócić, co może spowodować śmierć.
- Dzieci mogą doznać obrażeń podczas zabawy produktem lub podciągania się na nim
- Nie ustawiać produktu bezpośrednio lub w bezpośrednim sąsiedztwie placu zabaw.
- Należy wyjaśnić dzieciom, jak prawidłowo korzystać z produktu i nigdy nie pozostawiać ich bez nadzoru podczas zabawy.
- Upewnić się, że małe dzieci nie wkładają małych części do ust.

Ryzyko obrażeń
Niewłaściwe obchodzenie się z produktem może prowadzić do obrażeń ciała



- Przed każdym użyciem należy sprawdzić produkt pod kątem widocznych uszkodzeń.
- Nie należy wprowadzać żadnych zmian konstrukcyjnych w produkcie. Wszelkie modyfikacje muszą być autoryzowane na piśmie przez producenta i przeprowadzane zgodnie z instrukcjami.
- Jeśli produkt jest uszkodzony, nie wolno go używać. Uszkodzone części należy naprawić lub wymienić na oryginalne części zamienne.
- Należy upewnić się, że produkt jest zamocowany na stałe, aby uniknąć obrażeń.

Ryzyko uszkodzenia

- Niewłaściwe obchodzenie się z produktem może prowadzić do jego uszkodzenia.
- Nie otwierać opakowania ostrymi przedmiotami (np. nożami, nożyczkami itp.), ponieważ może to spowodować uszkodzenie produktu. Zachować ostrożność podczas otwierania.
- Nie używaj produktu w pobliżu źródeł ciepła lub otwartego ognia.

3. Cechy produktu

3.1. Dane techniczne

VERANO	
Wymiary po złożeniu (dł. x szer. x wys.)	90 x 90 x 75 cm
Wymiary po rozłożeniu (dł. x szer. x wys.)	180 x 90 x 75 cm
Grubość blatu	5 cm
Materiał (rama)	Aluminium (malowane proszkowo)
Materiał (blat)	ESG (bezpieczne szkło hartowane)
Waga stołu	26 kg

4. Zakres dostawy

W momencie dostawy należy sprawdzić opakowanie pod kątem uszkodzeń zewnętrznych. Ponadto, natychmiast po rozpakowaniu należy sprawdzić, czy zakres dostawy jest kompletny oraz czy produkt i wszystkie komponenty są w idealnym stanie. Produkt należy montować tylko wtedy, gdy zakres dostawy jest kompletny i nieuszkodzony.

Komponenty/części

Nr.	Poz.	Pozycja Opis	Ilość	Zdjęcia
1	**A**	Blat stołu	1	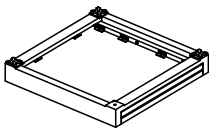
2	**B**	Pręt łączący	4	
3	**D**	Noga stołu	4	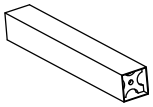
4	**E**	Zaślepka	4	
5	**F**	Podkładka	4	
6	**G**	Nakrętka	4	

5. Montaż i obsługa

5.1. Instrukcje bezpieczeństwa

Należy przeczytać wszystkie informacje dotyczące zdrowia i bezpieczeństwa.

Ryzyko obrażeń

Nieprawidłowa obsługa podczas montażu może prowadzić do obrażeń

- Upewnij się, że paczka jest otwierana od góry. Podczas otwierania paczki należy zachować szczególną ostrożność, ponieważ w środku znajdują się delikatne elementy.
- Produkt należy umieszczać wyłącznie na bezpiecznej, równej i twardej powierzchni.
- Należy użyć dostarczonego materiału montażowego.
- Błędy obsługi, błędy montażowe lub uszkodzenia spowodowane montażem nie są objęte gwarancją.
- Do montażu produktu wymagane są co najmniej 2 osoby.
- Podczas montażu należy nosić odzież ochronną, taką jak obuwie ochronne i rękawice ochronne.
- **Zwracamy uwagę, że Home Deluxe GmbH nie ponosi żadnych kosztów związanych z montażem lub usługami ręcznymi - takimi jak koszty elektryka lub porównywalne koszty specjalistyczne.**

5.2. Montaż produktu

Produkt jest dostarczany w stanie rozmontowanym i może być zmontowany przy niewielkim wysiłku. Należy dokładnie przestrzegać instrukcji montażu. W przypadku nieprzestrzegania instrukcji nie można zagwarantować działania i bezpieczeństwa produktu.

Wymagane narzędzia

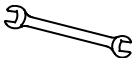	Klucz płaski		Klucz nasadowy

- Należy uważnie przeczytać poniższe instrukcje.

Ilustracja	Etap montażu
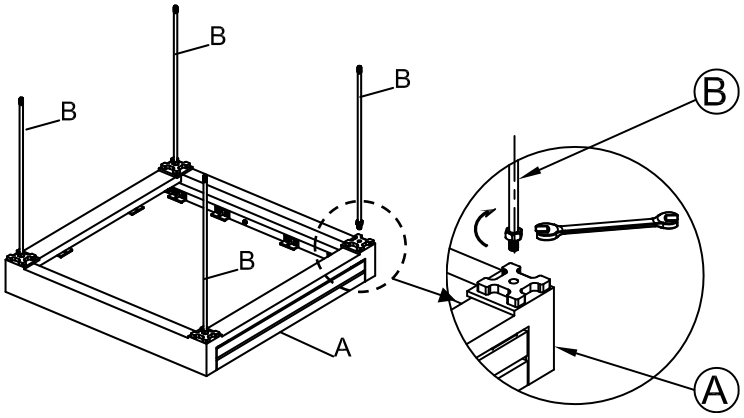	**Zamontuj korbowód:** - Rozłóż koc, aby zabezpieczyć blat przed uszkodzeniem. - Umieść blat (**A)** na kocu z mocowaniami prętów łączących skierowanymi do góry. - Wkręć pręty łączące (**B**) nakrętką skierowaną w dół w gwinty blatu. - Dokręć pręty łączące za pomocą klucza płaskiego.

Ilustracja	Etap montażu
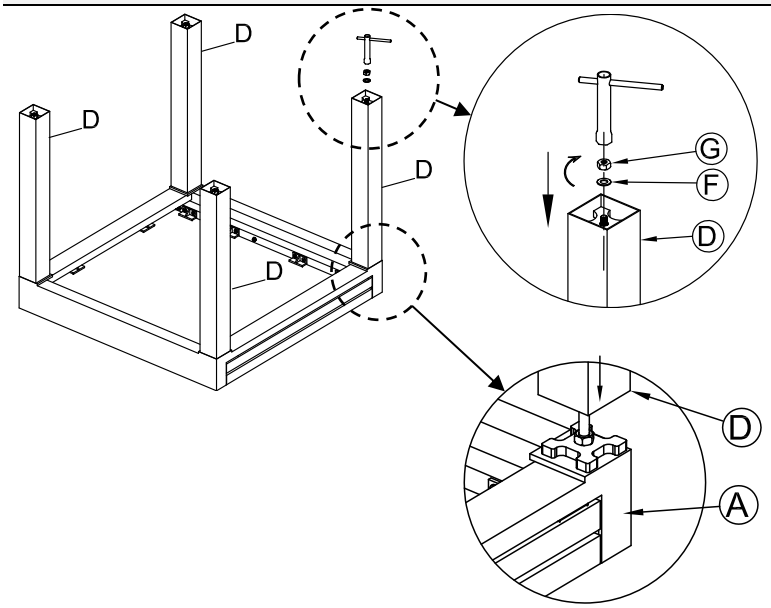	**Zamontuj nogi stołu:** - Nasuń nogi stołu (**D**) na pręty łączące (**B**). - Nogi stołu muszą być dociśnięte do mocowań aż do podstawy na blacie stołu (**patrz oznaczenie**). **Uwaga:** Pręty łączące **muszą** lekko wystawać przez prowadnicę środkową. - Przykręć pręt łączący do nóg stołu, najpierw włóż podkładkę (**F**), a następnie dokręć nakrętkę (**G**) za pomocą klucza nasadowego.
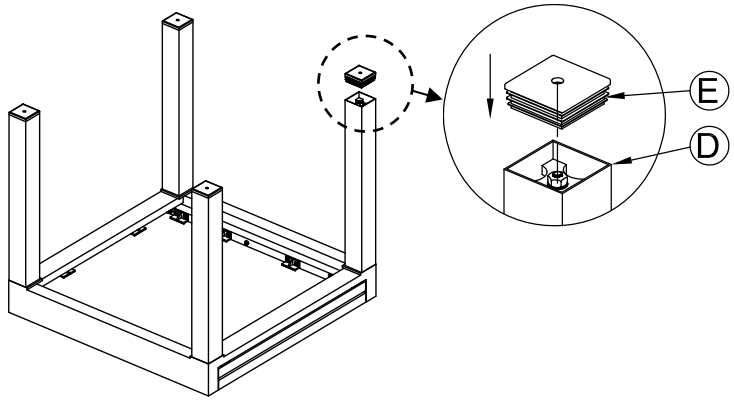	**Załóż pokrywę:** - Wciśnij zaślepkę (**E**) do końca w nogi stołu (**D**).

6. Zastosowanie

6.1. Instrukcje dotyczące bezpieczeństwa

Należy uważnie przeczytać poniższe informacje dotyczące zdrowia i bezpieczeństwa.

Ryzyko obrażeń
Nieprawidłowa obsługa podczas pracy może prowadzić do obrażeń



- Nie używaj uszkodzonego produktu.
- Nie wprowadzać żadnych zmian w produkcie.
- Należy wyjaśnić dzieciom, jak prawidłowo korzystać z produktu i nigdy nie pozostawiać ich bez nadzoru podczas zabawy.
- Produkt nie jest zabawką dla dzieci, ścianką wspinaczkową ani sprzętem sportowym. Dzieci nie mogą bawić się produktem.
- Nie należy umieszczać dzieci na produkcie.
- Usterki spowodowane nieprawidłową obsługą nie są objęte gwarancją.
- Należy regularnie sprawdzać mocowanie.

6.2. Pierwsze uruchomienie

Przed pierwszym użyciem produktu należy sprawdzić, czy nie jest on uszkodzony. Produkt może być używany tylko wtedy, gdy jest nieuszkodzony.

6.3. Obsługa

Przed użyciem produktu należy sprawdzić

- prawidłowy stan urządzenia.

Ilustracja	Procedura
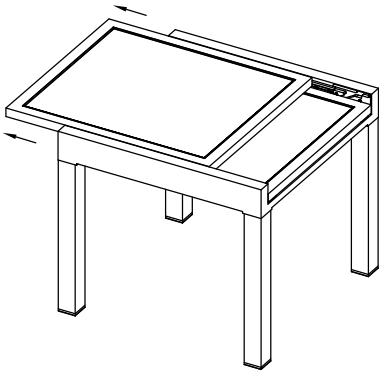 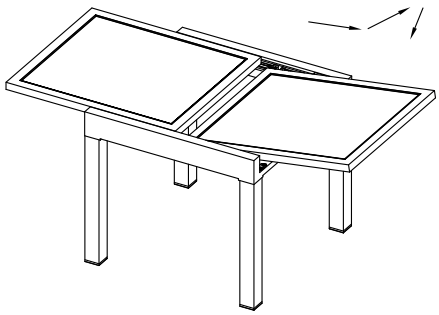	**Rozłóż stół:** - Wyciągnij duży blat, aż płyta przedłużająca będzie wolna. - Podnieś płytę przedłużającą i wyciągnij ją. - Opuść ją i wepchnij blat stołu na płytę przedłużającą. - W celu ponownego montażu należy wykonać czynności w odwrotnej kolejności.

6.4. Miejsce przechowywania

- W okresie zimowym produkt należy przechowywać w suchym, dobrze wentylowanym i w miarę możliwości chronionym przed czynnikami atmosferycznymi miejscu.

7. Rozwiązywanie problemów

Jeśli podczas pracy urządzenia wystąpią następujące usterki, należy sprawdzić ich przyczyny, korzystając z poniższej tabeli. Jeśli usterki nie można usunąć za pomocą wymienionych środków, należy wyłączyć produkt z eksploatacji.

Usterka	Możliwa przyczyna	Rozwiązanie
Produkt chwieje się lub wibruje	- Produkt stoi na nierównej powierzchni	- Umieść produkt na równej powierzchni
	- Śruby mocujące poluzowały się	- Dokręcić śruby mocujące
	- Produkt jest zbyt mocno obciążony	- Przestrzegać limitów obciążenia

Jeśli wystąpi inny problem z produktem, skontaktuj się z nami.

8. Konserwacja i pielęgnacja

Powierzchnie należy czyścić wilgotną szmatką i łagodnym detergentem. Do czyszczenia nie należy używać agresywnych środków czyszczących ani myjek wysokociśnieniowych.
Należy również przestrzegać instrukcji producenta środka czyszczącego.

9. Demontaż

9.1. Instrukcje bezpieczeństwa

Ryzyko obrażeń
Nieprawidłowa obsługa podczas demontażu może prowadzić do obrażeń ciała



- Przed demontażem należy zabezpieczyć produkt.

Demontaż produktu należy przeprowadzić w kolejności odwrotnej do montażu. (**patrz rozdział Montaż**)

10. Utylizacja



- Produkt i wszystkie komponenty należy utylizować zgodnie z lokalnymi i krajowymi przepisami, aby zapobiec szkodom dla środowiska.
- Nasze opakowania są wykonane z materiałów przyjaznych dla środowiska. Mogą one zostać poddane recyklingowi i w ten sposób służyć jako cenne surowce. Materiały opakowaniowe (karton, zabrudzone opakowania itp.) należy utylizować oddzielnie i prawidłowo, zgodnie z obowiązującymi przepisami krajowymi.
- W razie wątpliwości dotyczących utylizacji należy skontaktować się z producentem.
- Informacje na temat prawidłowej utylizacji można również uzyskać w lokalnych centrach utylizacji odpadów.

Home Deluxe GmbH
Schanzeweg 2
32312 Lübbecke
Lübbecke, Niemcy
Tel: +49 (0)5743 6181-0
www.home-deluxe-gmbh.de

GA-093-01-VERANO
2023/5